Zbrojenie dolne
Skala 1:50

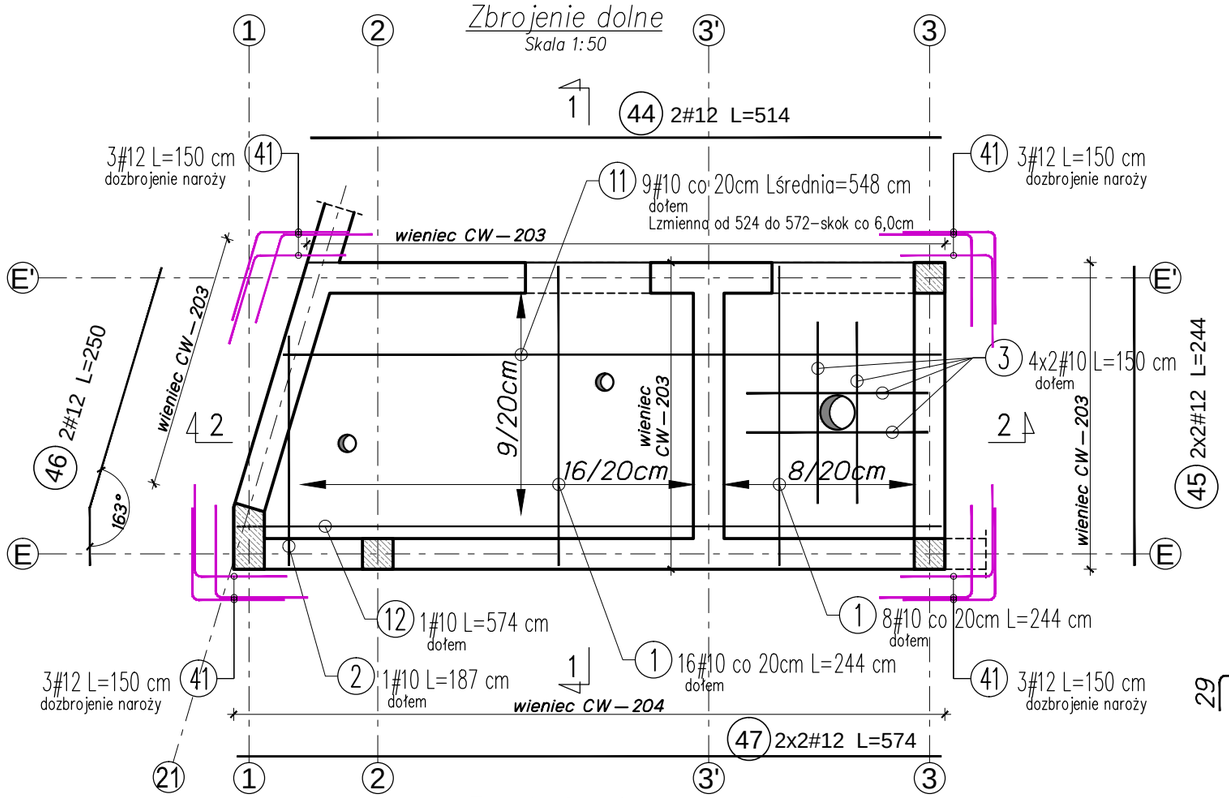

Wykaz zbrojenia płyty S-200						
Nr pręta	Średnica [mm]	Długość [mm]	Liczba elementów [szt.]	Długość ogólna [m] ø6 (A-II)	#10 (A-IIIN)	#12 (A-IIIN)
1	10	2440	24		58.56	
2	10	1870	1		1.87	
3	12	1500	8			12.00
11	10	5480	9		49.32	
12	10	5740	1		5.74	
21	10	3030	24		72.72	
22	10	2460	1		2.46	
23	12	1500	8			12.00
31	10	6020	9		54.18	
32	10	6280	1		6.28	
41	12	1500	24			36.00
42	6	1120	50	56.00		
43	6	1600	23	36.80		
44	12	5140	4			20.56
45	12	2440	8			19.52
46	12	2500	4			10.00
47	12	5740	8			45.92
Długość ogólna wg średnic [m]:				92.80	251.13	156.00
Masa 1 m pręta [kg]:				0,222	0,616	0,888
Masa prętów wg średnic [kg]:				20.6	154.7	138.5
Masa prętów wg gatunków stali [kg]:				20.6	293.2	
Masa całkowita [kg]:				314		

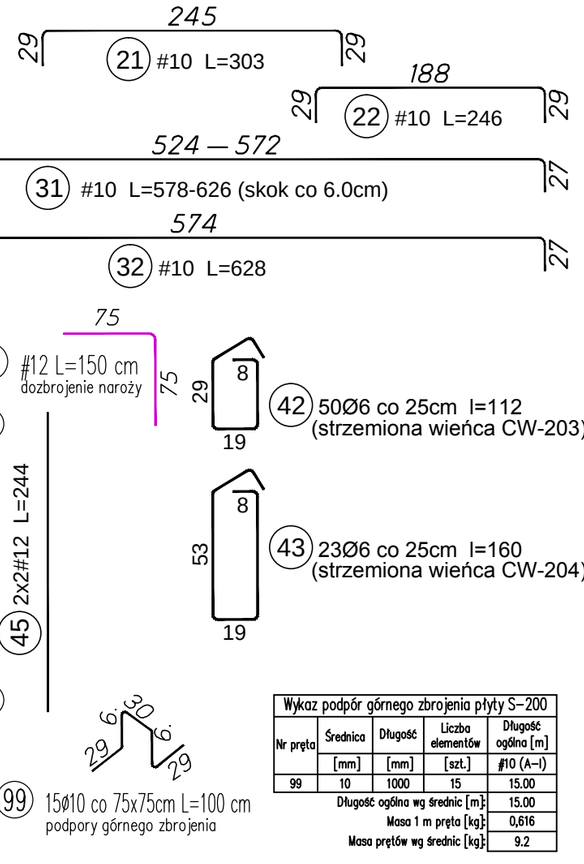

Zbrojenie górne
Skala 1:50

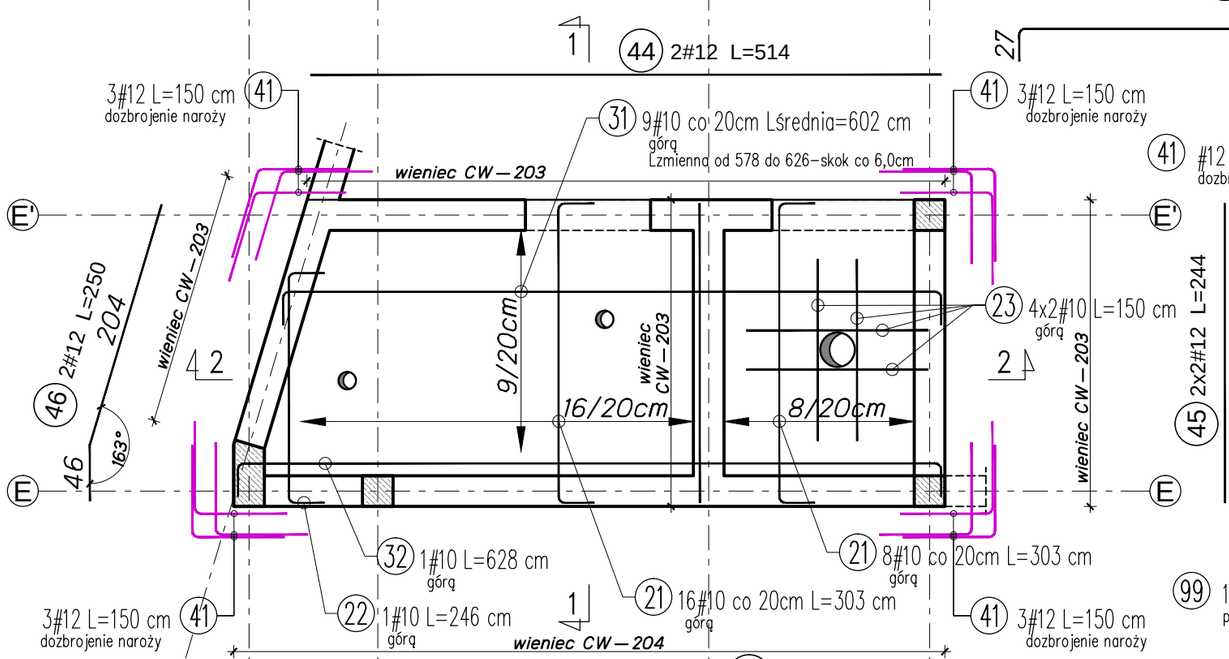

Wykaz podpór górnego zbrojenia płyty S-200				
Nr pręta	Średnica [mm]	Długość [mm]	Liczba elementów [szt.]	Długość ogólna [m] #10 (A-I)
99	10	1000	15	15.00
Długość ogólna wg średnic [m]:				15.00
Masa 1 m pręta [kg]:				0,616
Masa prętów wg średnic [kg]:				9.2

2–2
Skala 1:50

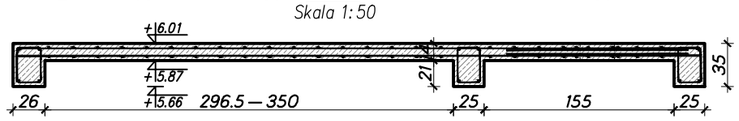

1–1
Skala 1:50

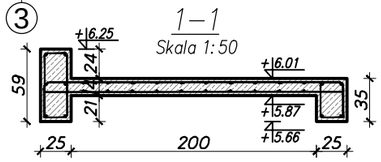

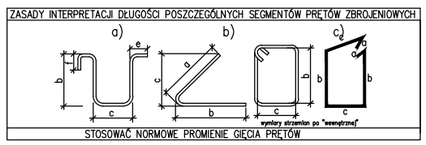

UWAGI:

1. Rysunek rozpatrywać z pozostałą częścią dokumentacji.
2. Otulina prętów: c=30mm.
3. Odgięcia i zagięcia prętów należy wykonać przy użyciu trzpieni, których średnica nie może być mniejsza niż: $d_0=4ø$ dla $ø \le 10mm$, $d_0=5ø$ dla $10<ø\le 20mm$
4. Pręty zbrojeniowe przekraczające długość handlową (12m) można łączyć na zakład o długości $L_z > 40$ średnic pręta.
5. Pręty dozbrojające pokazane na rysunku wykonać zgodnie z zaleceniami PN-B-03264:2002.
6. Przed betonowaniem należy osadzić przewidziane do zabetonowania elementy instalacji, marki, kotwy i inne (np. inst. odgromową).
7. ±0,00 – poziom "zero" budynku (wg części architektonicznej).
8. Wymiary rysunku podano w [cm], średnice otworów w [mm], rzędne podano w [m].
9. Wymiary prętów podano w [cm] po obwodzie zewnętrznym.
10. Wszystkie wymiary i rzędne należy sprawdzić na budowie.
11. Wszelkie odstępstwa lub ewentualne niezgodności od projektu należy konsultować z Projektantem. W przypadku rozbieżności pomiędzy stanem na budowie, a rysunkami lub pomiędzy poszczególnymi rysunkami należy skonsultować się z Projektantem.
12. Nie wolno brać wymiarów ze skali. Obowiązują wymiary podane.
13. Wykonawca przed przystąpieniem do robót jest obowiązany do zapoznania się ze wszystkimi dokumentacjami branżowymi i budowlanymi w szczególności z projektami technicznymi.
14. Wszystkie wbudowane i zastosowane w obiekcie materiały i urządzenia muszą posiadać odpowiednie dopuszczenia, aprobaty techniczne, atesty, a wykonawcy robót muszą dawać gwarancje ich odbioru przez właściwe organy i dopuszczenia obiektu do użytkowania.
15. Roboty budowlane i rzemieślnicze powinny być prowadzone zgodnie z zasadami wiedzy technicznej, obowiązującymi przepisami i normami branżowymi.
16. W sprawach nieokreślonych dokumentacją obowiązują: Warunki techniczne wykonywania i odbioru robót budowlano-montażowych; normy Polskiego Komitetu Normalizacyjnego; instrukcje, wytyczne, świadectwa, dopuszczenia, atesty Instytutu Techniki Budowlanej; instrukcje, wytyczne i warunki techniczne producentów i dostawców materiałów budowlano-instalacyjnych; przepisy techniczne instytucji kontrolujących jakość materiałów i wykonywanych robót.

MATERIAŁY:

Beton: C25/30 (B30)
– f_{ck} = 25 Mpa
– klasa ekspozycji: XC1
– W/C < 0.55
– D_{max} ziarna kruszywa ≤ 20 mm
(Kruszywa drobne i grube muszą zawierać piasek naturalny lub kamień łamany. Kruszywo musi posiadać odpowiednią krzywą uziarnienia. Piasek powinien stanowić min. 40% masy całości kruszywa. Zawartość jonów chlorkowych kruszywa musi być taka, aby jony chlorkowe zmieszanego betonu nie przekraczały 0.2%)

Stal: pręty główne (ø) – RB500W/BSt500S (A-IIIN, f_{yk}=500 MPa)
pręty rozdzielcze – (ø) 18G2-b (A-II, f_{yk}=355 MPa)

Ściany: Cegła cementowo-piaskowa (np. Silka) grubości 25cm

Projekt:

KONSTRUKCJA BUDYNKU

Zadanie inwestycyjne:

BUDOWA BUDYNKU
MUZEALNEGO CENTRUM EDUKACYJNEGO

Adres inwestycji:
18-230 Ciechanowiec, ul. Pałacowa 5
dz. nr ew. 1753/2, obręb 0005

Zamawiający:
MUZEUM ROLNICTWA IM. KS. KRZYSZTOFA KLUKA
W CIECHANOWCU
18-230 Ciechanowiec, ul. Pałacowa 5

Jednostka projektowa:
abn projekt
96-100 Skierniewice, ul. W. S. Reymonta 31/72
e-mail: abnprojekt@gmail.com, tel: 602 62 62 64

FUNKCJA / IMIĘ I NAZWISKO	NR UPRAWNIEŃ / PODPIS
Projektant: mgr inż. Michał Walendzik upr. nr MAZ/0512/PWBKb/18	
Sprawdzający: mgr inż. Kamil Kowalczyk upr. nr MAZ/0406/PWBKb/17	

Stadium projektu: PROJEKT WYKONAWCZY

Branża: KONSTRUKCYJNA

Tytuł rysunku:

ZBROJENIE DOLNE I GÓRNE PŁYTY S-200

Skala:	Data:	Obiekt:
1:50	12/2024	Muzealne Centrum Edukacyjne

Nr projektu:	Etap:	Stadium:	Branża:	Nr rysunku:	Nr strony:
2421	I	PW	K	03.1	